真空パッド・スプリングプランジャー用のホルダー

サイドコネクション ANW

M3からG1/2までのニップル付き真空パッドに対応

UNIVERSAL

サイドコネクション ANW

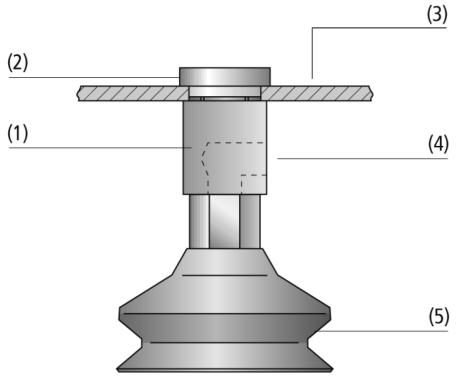

システムデザイン サイドコネクション ANW

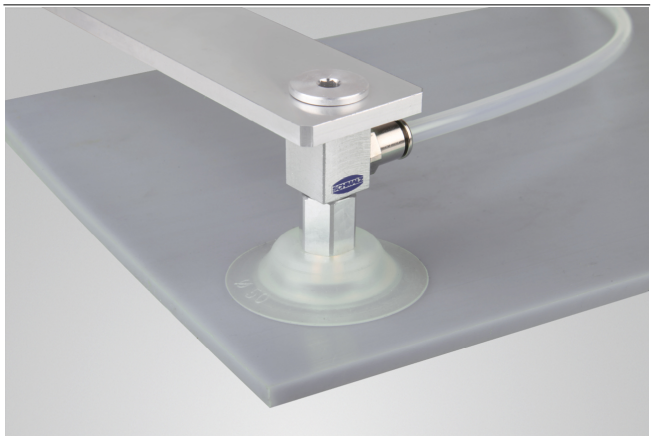

サイドコネクション ANW用アダプタの取り付け例

業界特有のアプリケーションへの適合性

アプリケーション

- 限られたスペースで使用可能なサイドコネクション
- 横方向接続 ANW用のアダプタにより、スプリングプランジャーなどの他のアクセサリとの接続が可能。また取付け用アダプタ VRS-ANとの組み合わせで、標準ホルダーまたは取付け用ブラケットに取付可能

デザイン

- 亜鉛メッキ鋼性サイドコネクション ANW用アダプタ (1) 、下面取付ネジ付き真空パッド (5) 、横方向真空接続 (4)
- 上部に真空接続口のない取付ネジ
- サイドコネクション ANWに適応させるための取付用、または更なるアクセサリへ取り付けるための亜鉛メッキ鋼製取付け用アダプタ VRS-AN (2)
- 厚さ3.5 mm以上のプレート (3) への取付が可能

製品特徴

- コンパクトな設計のため、ビームに直接真空パットを取付可能
- 真空接続口が側面にあるため省スペース
- M3からG1/2までのネジタイプをラインアップし、標準的なニップル付き真空パッドに幅広く対応

© J. Schmalz GmbH / 技術的な変更がある場合がございます / 上で生成された 22.12.2023

シュマルツに連絡してください。 Schmalz K.K / 〒224-0027 横浜市都筑区大棚町3001-7/ +81 45 565-5150 / schmalz@schmalz.co.jp

サイドコネクション ANW

M3からG1/2までのニップル付き真空パッドに対応

発注コード サイドコネクション ANW

ANW	–	M5-IG	–	M5-IG
1		2		3

1 – 製品仕様

タイプ	種類
ANW	サイドコネクション

2 – 装置側接続口

タイプ	種類
M5-IG	M5メネジ
G1/8-IG	平行G1/8メネジ
G3/8-IG	平行G3/8メネジ

3 – 真空パッド接続口

タイプ	種類
M3-IG	M3メネジ
M5-IG	M5メネジ
G1/8-AG	平行G1/8オネジ
G1/4-AG	平行G1/4オネジ
G3/8-AG	平行G3/8オネジ
G1/2-AG	平行G1/2オネジ

サイドコネクション ANWのアダプタはすぐに接続可能な製品として納品されます。

アクセサリ: 固定用アダプタ VRS-AN

発注データ サイドコネクション ANW

型式	製品コード
ANW M5-IG M3-IG	10.01.01.12917
ANW M5-IG M5-IG	10.01.01.10149
ANW G1/8-IG G1/4-AG	10.01.01.10112
ANW G1/8-IG G1/8-AG	10.01.01.10113
ANW G3/8-IG G1/2-AG	10.01.01.10111
ANW G3/8-IG G3/8-AG	10.01.01.11618

発注データ アクセサリ サイドコネクション ANW

型式	アクセサリ		製品コード
ANW M5-IG M3-IG	ネジ式プラグ (つば付き)	VRS-AN M5-AG	10.01.01.10150
ANW M5-IG M5-IG	ネジ式プラグ (つば付き)	VRS-AN M5-AG	10.01.01.10150
ANW G1/8-IG G1/8-AG	ネジ式プラグ (つば付き)	VRS-AN G1/8-AG	10.01.01.10119
ANW G1/8-IG G1/4-AG	ネジ式プラグ (つば付き)	VRS-AN G1/4-AG	10.01.01.10118
ANW G3/8-IG G1/2-AG	ネジ式プラグ (つば付き)	VRS-AN G1/2-AG	10.01.01.10117
ANW G3/8-IG G3/8-AG	ネジ式プラグ (つば付き)	VRS-AN G1/2-AG	10.01.01.10117

シュマルツに連絡してください。 Schmalz K.K / 〒224-0027 横浜市都筑区大棚町3001-7/ +81 45 565-5150 / schmalz@schmalz.co.jp

サイドコネクション ANW

M3からG1/2までのニップル付き真空パッドに対応

デザインデータ サイドコネクション ANW

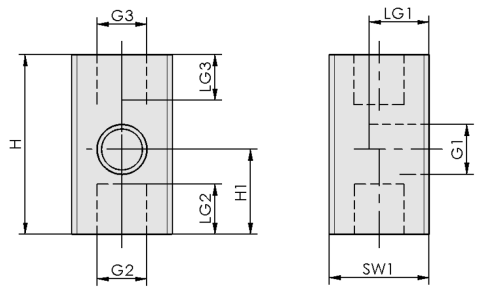

ANW M5-IG M3-IG - M5-IG M5-IG

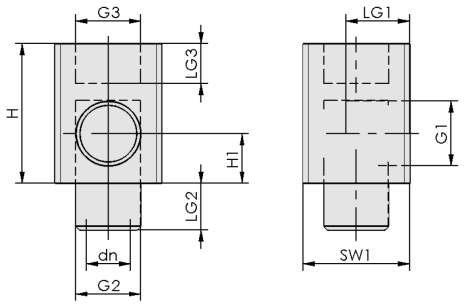

ANW G1/8-IG G1/8-AG - G3/8-IG G1/2-AG

シュマルツに連絡してください。 Schmalz K.K / 〒224-0027 横浜市都筑区大棚町3001-7/ +81 45 565-5150 / schmalz@schmalz.co.jp

サイドコネクション ANW

M3からG1/2までのニップル付き真空パッドに対応

デザインデータ サイドコネクション ANW

型式	dn [mm]	G1	G2	G3	H [mm]	H1 [mm]	LG1 [mm]	LG2 [mm]	LG3 [mm]	SW1 [mm]
ANW M5-IG M3-IG	-	M5-F	M3-F	M5-F	18	8.5	6.0	5	5	10
ANW M5-IG M5-IG	-	M5-F	M5-F	M5-F	18	8.5	6.0	5	5	10
ANW G1/8-IG G1/4-AG	8.0	G1/8-F	G1/4"-M	G1/4-IG	26	8.0	11.0	10	10	18
ANW G1/8-IG G1/8-AG	6.6	G1/8-F	G1/8"-M	G1/8"-F	21	7.5	9.5	7	6	16
ANW G3/8-IG G1/2-AG	10.0	G3/8-F	G1/2-M	G1/2-F	35	10.5	13.0	10	12	24
ANW G3/8-IG G3/8-AG	10.0	G3/8-F	G3/8-M	G1/2-F	35	10.5	13.0	10	12	24

シュマルツに連絡してください。 Schmalz K.K / 〒224-0027 横浜市都筑区大棚町3001-7/ +81 45 565-5150 / schmalz@schmalz.co.jp